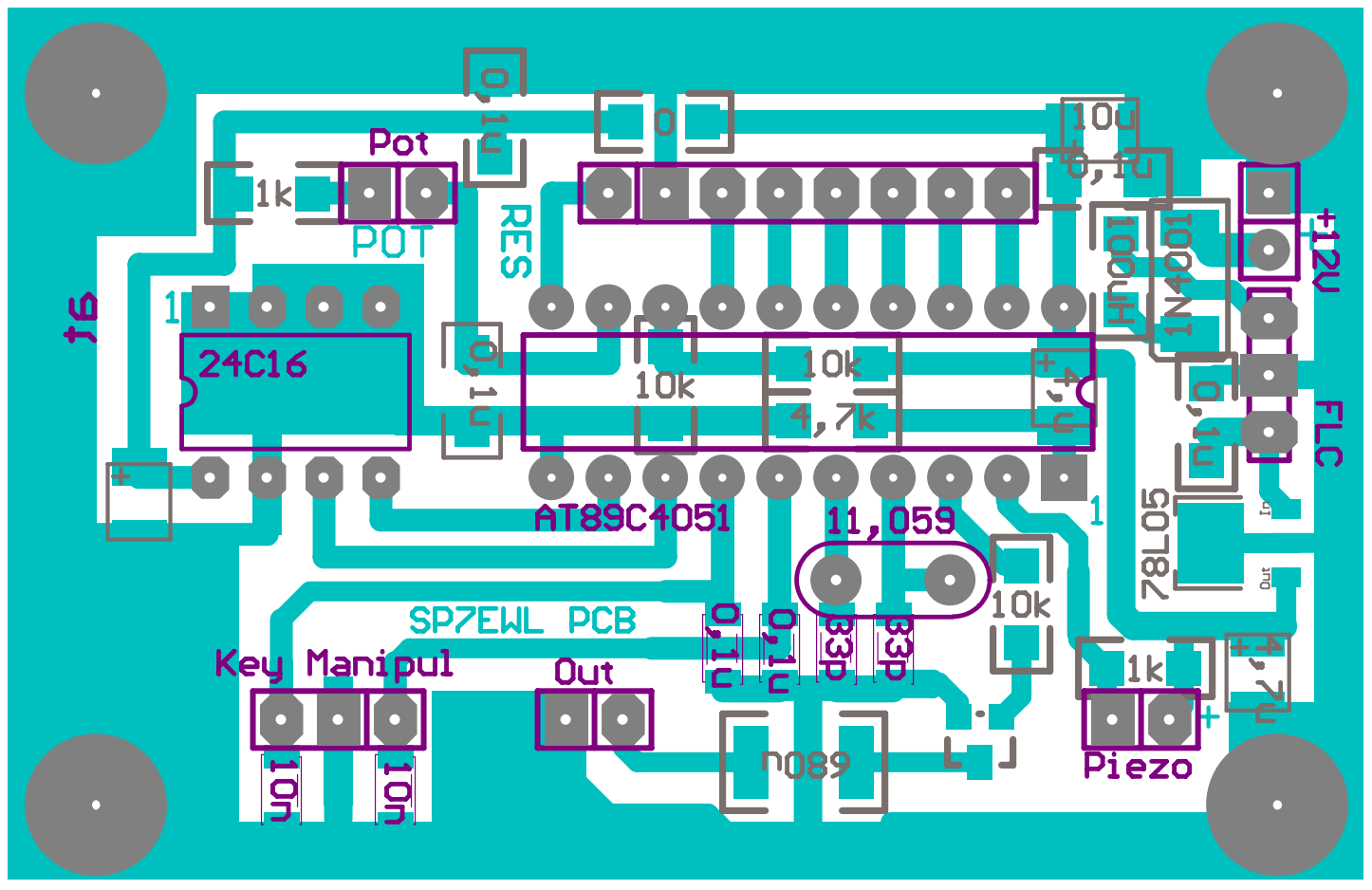
Pot
1k
POT
RES
0,1u
0
10u
0,1u
100u
1N4001
+12V
FLC
J6
1
24C16
0,1u
10k
10k
4,7k
4,7u
AT89C4051
11,059
1
78L05
In
Out
0,1u
SP7EWL PCB
0,1u
33p
33p
10k
1k
4,7u
Key Manipul
Out
10n
10n
n089
Piezo