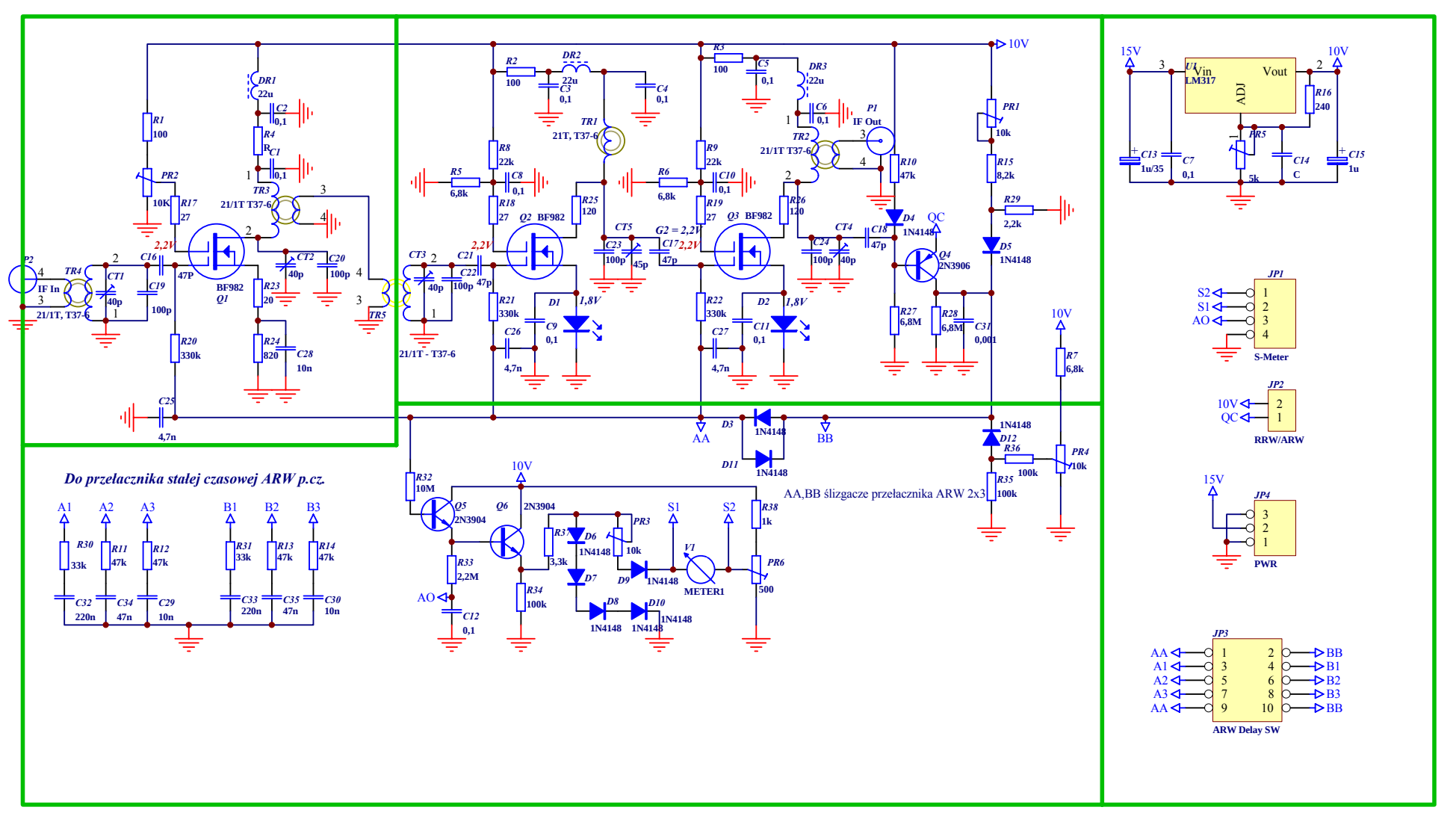

Do przełacznika stałej czasowej ARW p.cz.
AA,BB ślizgacze przełacznika ARW 2x3
IF In
IF Out
BF982
Q1
Q2 BF982
Q3 BF982
Q4 2N3906
Q5 2N3904
Q6 2N3904
TR1 21T, T37-6
TR2 21/1T T37-6
TR3 21/1T T37-6
TR4 21/1T, T37-6
TR5 21/1T - T37-6
G2 = 2,2V
2,2V
1,8V
10V
15V
QC
AA
BB
AO
S1
S2
METER1
U1 LM317
Vin
Vout
ADJ
JP1
S-Meter
JP2
RRW/ARW
JP4
PWR
JP3
ARW Delay SW