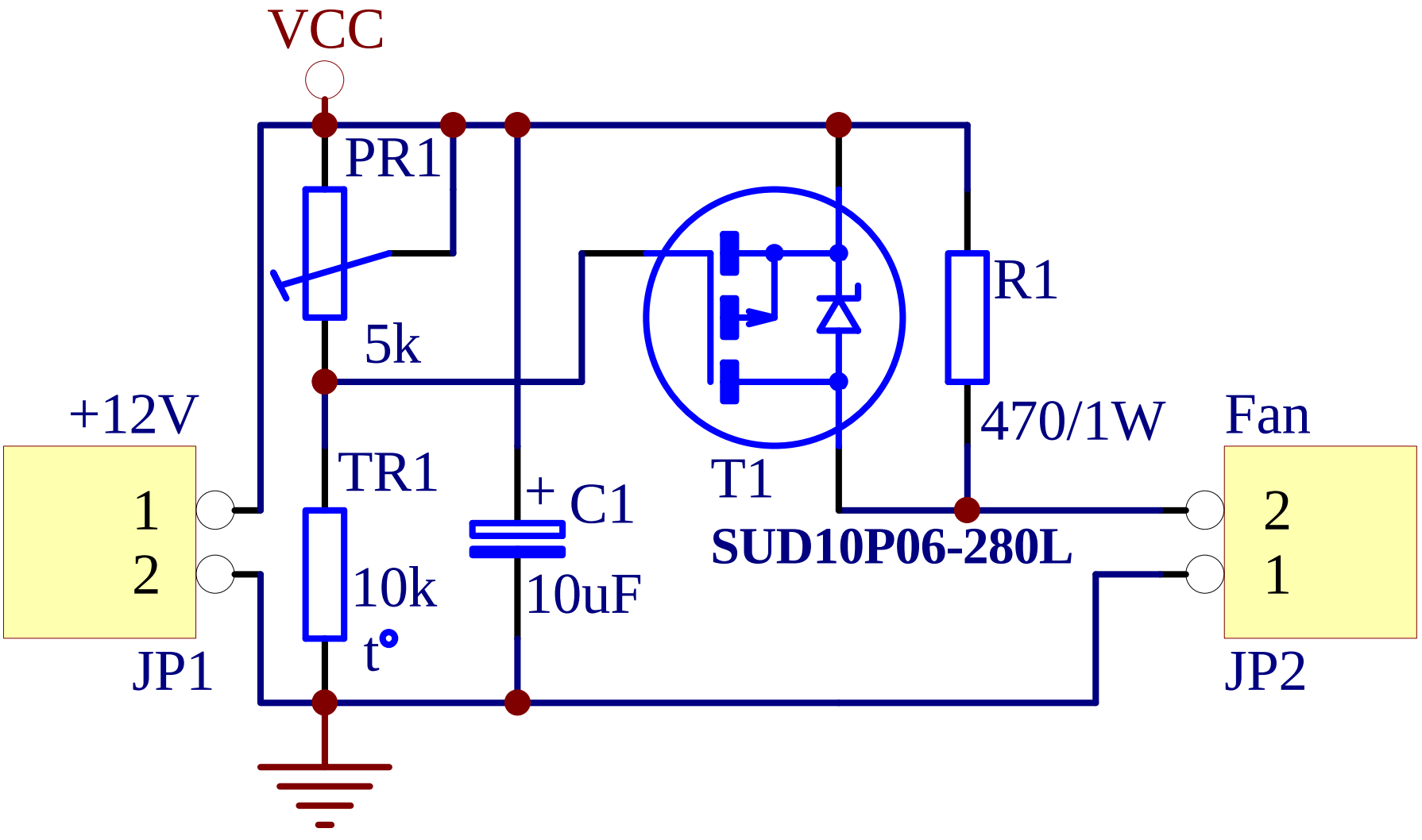
VCC
PR1
5k
+12V
TR1
1
2
10k
t°
JP1
+
C1
10uF
T1
SUD10P06-280L
R1
470/1W
Fan
2
1
JP2